CERTECHS

Behind Better Hospitality

minerva omega GROUP

PRODUCT OVERVIEW

C/E PP10T

Potato peeler 10 kg, floor-standing with trestle



Professional floor-standing potato peeler for efficient kitchen preparation

10 kg potato peeler complete with trestle for professional food-prep use.

C/E PP10T adalah mesin pengupas kentang profesional tipe floor-standing dengan konstruksi kolom stainless steel yang kokoh. Dilengkapi tutup dengan sistem interlock dan inlet air manual, mesin ini dirancang untuk efisiensi kerja di dapur profesional.
Dengan kapasitas 10 kg dan produktivitas sekitar 300 kg/jam, C/E PP10T memiliki konsumsi daya 0.75 kW (1.0 HP) dan memenuhi standar regulasi CE.

10 kg	300 kg/jam	0.75 kW	2–3 menit
KAPASITAS MUATAN	PRODUKTIVITAS	DAYA MOTOR	SIKLUS PENGUPASAN

KAPASITAS 10 KG

Kapasitas muatan 10 kg untuk kebutuhan dapur profesional.

PRODUKTIVITAS 300 KG/JAM

Mampu mengupas hingga sekitar 300 kg kentang per jam.

INTERLOCKED LID

Tutup dengan sistem interlock dan sensor untuk keamanan operasional.

0.75 KW (1.0 HP)

Motor 0.75 kW dengan transmisi belt untuk performa optimal.



FRONT VIEW



DISCHARGE & CONTROL



WASTE FILTER (OPSIONAL)



HASIL PENGUPASAN

APLIKASI: Vegetable Prep, Restaurant, Catering, HoReCa Kitchen, Central Kitchen

CERTECHS

Behind Better Hospitality

minerva omega GROUP

TECHNICAL SPECIFICATION

C/E PP10T

PROFESSIONAL POTATO PEELER

SPESIFIKASI TEKNIS

Model	**C/E PP10T**
Versi	**Floor-standing dengan trestle**
Kapasitas muatan	**10 kg**
Produktivitas *	**± 300 kg/jam**
Siklus pengupasan *	**2–3 menit**
Motor 3 phase	**0.75 kW (1.0 HP)**
Motor 1 phase	**0.75 kW (1.0 HP)**
Dimensi W × D × H	**442 × 686 × 945 mm**
Konstruksi	**Kolom stainless steel**
Tutup	**Interlocked lid dengan sensor**
Timer	**Mekanis**
Transmisi	**Motor dengan belt drive**
Inlet air	**Manual, 3/4"**
Drain air	**Ø 50 mm**
Proteksi kelistrikan	**IP56**
Panel kontrol	**Low voltage 24 V (N.V.R.)**
Berat bersih	**45 kg (3 ph) / 46 kg (1 ph)**
Regulasi	**CE compliant**

W×D×H DIMENSI NOMINAL

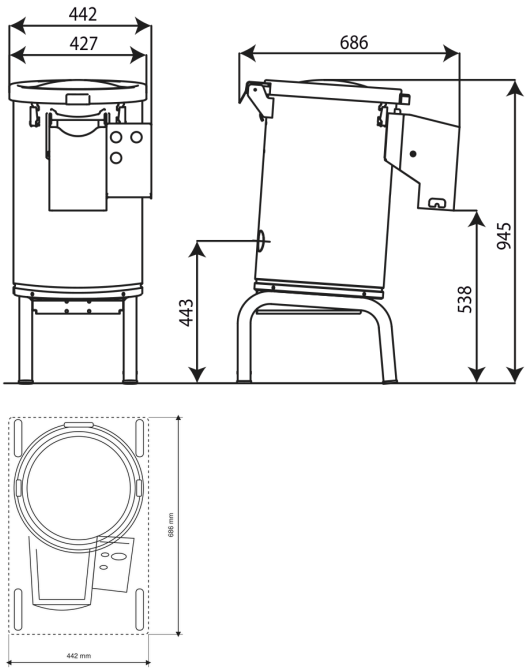

OPSI TEGANGAN

Three phase	V 400/3/50 Hz	0.75 kW
Single phase	V 230/1/50 Hz	0.75 kW

AKSESORIS

OB-FILTER KIT/PL: filter kit removable (tank, filter, komponen)

R-PANEL: remote control panel dengan kabel 3 m

E-VALVE: solenoid valve untuk inlet air otomatis

CATATAN TEKNIS

* Siklus dan produktivitas adalah estimasi, tergantung metode kerja. Tampak atas ilustratif; dimensi sesuai katalog Minerva Omega. Konfigurasi final dikonfirmasi sebelum instalasi.